Hansa
Haushaltsgeräte

ИНСТРУКЦИЯ ПО ЭКСПЛУАТАЦИИ RU
ПАЙДАЛАНУ БОЙЫНША НҰСҚАУ KK
ინსტრუქციის სახელმძღვანელო GEO
UDHËZIMET PËR PËRDORIM SQ

Корпус вытяжки / Асүй плитасы үстіндегі сіңіргіш / კაპოტი / Aspiratorin

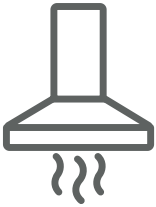

OMP6211IH / OMP6211SH / OMP6211WH

IO-HOO-0847/5
(10.2024)

RU - Содержание

УКАЗАНИЯ ПО ТЕХНИКЕ БЕЗОПАСНОСТИ **5**
РАСПАКОВКА **9**
УТИЛИЗАЦИЯ ИЗНОШЕННОГО ОБОРУДОВАНИЯ **9**
ЭКСПЛУАТАЦИЯ **10**
УПРАВЛЕНИЕ ВЫТЯЖКОЙ 10
ПРОЧАЯ ВАЖНАЯ ИНФОРМАЦИЯ О РАБОТЕ ВЫТЯЖКИ 11
ЧИСТКА И УХОД **12**
КОНСЕРВАЦИЯ 12
ЖИРОУЛАВЛИВАЮЩИЙ ФИЛЬТР 12
УГОЛЬНЫЙ ФИЛЬТР 12
ОСВЕЩЕНИЕ 12
ГАРАНТИЯ, ПОСЛЕПРОДАЖНОЕ ОБСЛУЖИВАНИЕ **13**
ГАРАНТИЯ 13

KK - Мазмұны

ҚАУІПСІЗДІК ТЕХНИКАСЫ БОЙЫНША НҰСҚАУЛАР **15**
ОРАУДАН АШУ **19**
ПАЙДАЛАНЫЛҒАН ҚҰРЫЛҒЫЛАРДЫ КӘДЕГЕ ЖАРАТУ **19**
ПАЙДАЛАНУ **20**
СІҢІРГІШТІ БАСҚАРУ 20
СОРҒЫШТЫҢ ЖҰМЫСЫ ТУРАЛЫ ӨЗГЕ МАҢЫЗДЫ АҚПАРАТ 21
ТАЗАРТУ ЖӘНЕ КҮТІМ **22**
КОНСЕРВАЦИЯЛАУ 22
МАЙ АУЛАҒЫШ СҮЗГІ 22
БҰРЫШТЫҚ СҮЗГІ 22
ЖАРЫҚТАНДЫРУ 22
КЕПІЛДІК, САТҚАННАН КЕЙІНГІ ҚЫЗМЕТ КӨРСЕТУ **23**
КЕПІЛДІК 23

GEO - შინაარსი

უსაფრთხოების ინსტრუქცია **25**
შეფუთვა **29**
გაცვეთილი აღჭურვილობის განადგურება **29**
ექსპლუატაცია **30**
ქუდის კონტროლი 30
სხვა მნიშვნელოვანი ინფორმაცია ქუდის მუშაობის შესახებ 31
გაწმენდა და კონსერვაცია **32**
ზრუნვა 32
ცხიმიანი ფილტრი 32
ნახშირბადის ფილტრი 32
განათება 32
გარანტია, გაყიდვის შემდგომი მომსახურება **33**
გარანტია 33

SQ - Tabela e përmbajtjes

SHËNIME PËR SIGURINË **35**
SHPAKETIMI **39**
FLAKJA E PAJISJES SË VJETËR **39**
PËRDORIMI **40**
KOMANDAT E ASPIRATORIT 40
INFORMACIONE TË TJERA TË RËNDËSISHME NË LIDHJE ME FUNKSIONIMIN E ASPIRATORIT 41
PASTRIMI DHE MIRËMBAJTJA **42**
MIRËMBAJTJA 42
FILTRI I YNDYRËS 42
FILTRI ME QYMYR AKTIV 42
NDRIÇIMI 42
GARANCIA DHE SHËRBIMI PAS SHITJES **43**
GARANCIA 43

Уважаемый Клиент

С сегодняшнего дня ежедневные обязанности станут более легкими, чем когда-либо. Устройство Hansa Haushaltsgeräte это сочетание исключительной легкости в использовании и отличной эффективности. После прочтения инструкции обслуживание не будет проблемой.

Оборудование, выпущенное с завода, было тщательно проверено перед упаковкой с точки зрения безопасности и функциональности на контрольно-испытательных стендах.

Просим внимательно прочитать инструкцию по эксплуатации перед запуском устройства. Соблюдение изложенных в ней указаний защитит Вас от неправильной эксплуатации. Храните инструкцию в доступном месте, чтобы в случае необходимости она всегда была под рукой.

Строго соблюдайте инструкцию по эксплуатации с целью предотвращению несчастных случаев.

С уважением

Hansa
Haushaltsgeräte

УКАЗАНИЯ ПО ТЕХНИКЕ БЕЗОПАСНОСТИ

- Прежде чем пользоваться вытяжкой, внимательно прочитайте настоящую инструкцию по эксплуатации
- Прибор предназначен исключительно для домашнего пользования.
- Производитель оставляет за собой право вносить в конструкцию изделия изменения, не влияющие на его функционирование.
- Производитель не несет ответственность за возможные повреждения, возгорания или пожар, вызванные неправильной эксплуатацией прибора в результате несоблюдения рекомендаций настоящей инструкции.
- Кухонная вытяжка служит для устранения кухонных запахов и испарений. Запрещается использовать для иных целей.
- Вытяжку, работающую в режиме отвода, необходимо подключить к соответствующему вентиляционному каналу (запрещается подсоединять к эксплуатируемым воздуховодам, дымоходам или вентиляционным шахтам, к которым подсоединены устройства горения). Для вытяжки необходима установка воздуховода с оттоком воздуха наружу. Длина воздуховода (чаще всего труба Ø 120 мм или 150 мм) не должна быть больше 4-5 м. Воздуховод также требуется при телескопических и мебельных вытяжках в режиме поглощения.
- Для вытяжки, работающей в режиме поглощения, необходимо установить фильтр с активированным углем. В этом случае нет необходимости устанавливать воздуховод с оттоком воздуха наружу, но рекомендуется монтаж регулятора оттока воздуха (только проточные вытяжки).
- Вытяжка оборудована независимым освещением и вытяжным вентилятором с возможностью выбора одной из нескольких скоростей работы вентилятора.

- В зависимости от версии устройства, вытяжка предназначена для стационарного монтажа к вертикальной стене над газовой или электрической плитой (проточные и универсальные вытяжки); к потолку над газовой или электрической плитой (островные вытяжки); в шкаф на вертикальной стене над газовой или электрической плитой (телескопические или встраиваемые в шкаф). Перед монтажом необходимо убедиться выдержит ли стена / потолок приобретенную Вами вытяжку. Некоторые модели вытяжек очень тяжелые.
- Высота монтажа устройства над электрической плитой указана в паспорте продукта (техническая спецификация устройства). Если в инструкции по установке газовых приборов указано большее расстояние, это необходимо учесть (Рис. 1).
- Под кухонной вытяжкой запрещается оставлять открытый огонь во время снятия кастрюли с плиты, нужно отрегулировать минимальное пламя. Отрегулируйте пламя таким образом, чтобы оно ни в коем случае не выходило за пределы посуды, поскольку это приводит к нежелательной потере энергии и опасной концентрации тепла.
- При приготовлении блюд с большим количеством жира или масла нельзя оставлять плиту без присмотра. Перегретое масло или жир может самовоспламениться и привести к возгоранию вытяжки.
- Каждый раз перед чисткой, заменой фильтра или ремонтом отсоединить вытяжку от источника питания.
- Жироулавливающий фильтр для кухонной вытяжки чистить не реже, чем 1 раз в месяц, поскольку насыщенный жиром фильтр становится легко воспламеняемым.
- Если в помещении, в котором установлена вытяжка, предполагается эксплуатация других неэлектрических приборов (напр. печей, котлов, работающих на жидком топливе, бойлеров или проточных водонагревателей), необходимо обеспечить достаточную вентиляцию (по-

дачу воздуха). Безопасная эксплуатация при одновременной работе вытяжки и зависимых от комнатного воздуха устройств горения в месте установки этих устройств возможна только в том случае, если разряжение не превышает 0,004 мбар (данное условие не обязывает в случае, если кухонная вытяжка используется в режиме рециркуляции в качестве поглотителя запахов).

- Запрещается опираться на кухонную вытяжку локтями.
- Вытяжку следует часто чистить как снаружи, так и внутри (НЕ РЕЖЕ РАЗА В МЕСЯЦ, с соблюдением указаний, касающихся консервации, которые представлены в настоящей инструкции). Несоблюдение принципов, касающихся очистки вытяжки и замены фильтров, может стать причиной возникновения опасности пожара.
- В случае повреждения электрического провода его замену следует производить только в специализированной ремонтной мастерской.
- Необходимо обеспечить возможность отсоединения прибора от питающей сети при помощи двухполюсного выключателя или вытягивая электропровод из розетки.
- Не разрешайте пользоваться прибором детям и лицам с ограниченными физическими, мануальными и умственными возможностями, не имеющим опыта и умения, разве что под надзором или до тех пор, пока они не будут обучены и ознакомлены с инструкцией по эксплуатации прибора.
- Нужно обратить особое внимание на то, чтобы дети не смогли воспользоваться устройством, когда останутся без родительского надзора.
- Убедитесь, что напряжение в сети соответствует напряжению, указанному на заводском щитке кухонной вытяжки.
- Перед установкой вытяжки необходимо размотать и выпрямить шнур электрического питания.
- Упаковочные материалы (полиэтиленовые пакеты, пенополистирол и т.д.) необходимо хранить вдали от детей.

- Перед подключением вытяжки к сетевому питанию следует всего проверять, правильно ли установлен кабель питания и НЕ придавлен ли он вытяжкой в ходе монтажных работ. Не подключайте устройство к электросети до завершения установки.
- Запрещается пользоваться вытяжкой без установленных алюминиевых жироулавливающих фильтров.
- Строго запрещается готовить блюда под вытяжкой с использованием открытого огня (фламбирования).
- В области применения необходимых технических средств и средств безопасности для отвода отработанного газа нужно строго соблюдать положения, выданные компетентными местными органами.
- Не до конца затянутые винты и крепежные элементы, как это указано в настоящей инструкции, могут создать опасность для жизни и здоровья.
- Подвесные вытяжки действуют только в режиме поглощения запахов.
- ВНИМАНИЕ! Неустановка соответствующих винтов и приспособлений для фиксирования в соответствии с этими инструкциями может привести к рискам электрического происхождения.
- Устройство может использоваться детьми в возрасте не моложе 8 лет, лицами, страдающими физическими,психическими или сенсорными расстройствами, а также лицами, не имеющими опыта использования или незнакомыми с устройством под наблюдением или после получения ими инструкций по безопасной эксплуатации устройства и их ознакомления с рисками, сопутствующими использованию устройства. Не позволяйте детям играть с устройством. Чистка и техобслуживание устройства могут поручаться детям в возрасте 8 лет и старше и под наблюдением компетентного лица.

РАСПАКОВКА

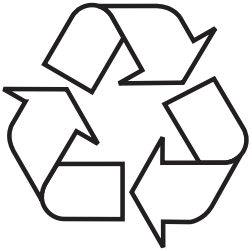

На время транспорта прибор упакован и предохраняется таким образом, чтобы избежать его повреждения. После распаковки просим обращаться с упаковочными материалами таким образом, чтобы они не угрожали окружающей среде.
Все упаковочные материалы являются неопасными для окружающей среды, полностью (на 100%) годятся для вторичного использования и маркируются соответствующим символом.
Внимание! Упаковочные материалы (полиэтиленовые пакеты, пенополистирол и т.д.) необходимо хранить вдали от детей.

УТИЛИЗАЦИЯ ИЗНОШЕННОГО ОБОРУДОВАНИЯ

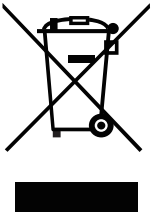

Данный прибор маркируется символом перечеркнутого мусорного контейнера в соответствии с Европейской директивой 2012/19/EC. Такая маркировка сообщает, что вышедшие из строя приборы, маркированные этим символом, нельзя выбрасывать вместе с бытовым мусором.
Пользователи обязаны передавать непригодные приборы в специализированные организации, занимающиеся утилизацией электроприборов и электронного оборудования. Местные пункты приема ненужных и непригодных электроприборов, магазины и гминные организации образуют систему, позволяющую утилизировать такого рода отходы.
Правильное обращение с непригодными электроприборами и электронным оборудованием позволяет избежать вредных последствий для окружающей среды и здоровья людей, связанных с содержанием в них опасных веществ и ненадлежащим хранением и переработкой такого рода изделий.

ЭКСПЛУАТАЦИЯ

Управление вытяжкой

Панель управления вытяжки представлена на рисунке 4, для напоминания она также находится ниже:

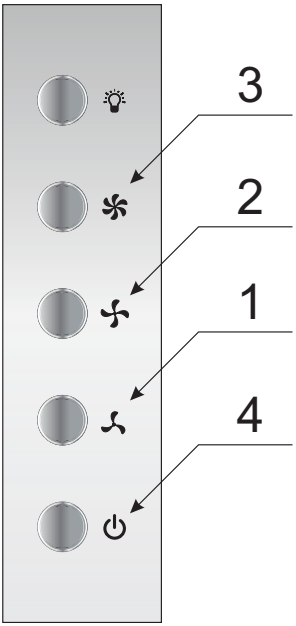

Панель управления оснащена кнопками (isostat).
Для включения вытяжки выберите один из ниже описанных скоростных режимов путем нажатия соответствующей кнопки:

1- Минимальная скорость. Используйте эту скорость при не очень большом количестве пара.
2- Средняя скорость. Используйте эту скорость при среднем количестве пара, например, при приготовлении нескольких блюд одновременно.
3- Максимальная скорость. Используйте эту скорость при максимальном количестве пара, например, во время жарки или приготовления на гриле.
4- Выключение вытяжки

Кнопка, обозначенная символом 💡 предназначена для включения или отключения освещения. Освещение в вытяжке работает независимо от скоростного режима.

Прочая важная информация о работе вытяжки

Работа в качестве фильтра-поглотителя: В этом варианте работы отфильтрованный воздух возвращается обратно в помещение через приспособленные для этого отверстия. Для работы этом режиме должен быть установлен угольный фильтр, а также рекомендуется установить выпускной воздуховод (доступность зависит от модели, встречается, главным образом, в вытяжных шкафах).

Работа в режиме отвода воздуха: В этом режиме кухонная вытяжка выбрасывает загрязненный кухонный воздух из помещения наружу при посредстве специального воздуховода. В этом случае следует извлечь угольный фильтр из вытяжки. Вытяжка подсоединяется к отверстию для отвода воздуха с помощью гибкого или пластикового рукава диаметром 150 мм или 120 мм и соответствующих крепежных скоб, которые можно приобрести в специализированных магазинах. Подсоединение могут выполнять только квалифицированные специалисты.

Скорость вентилятора: Малая и средняя скорости используются при обычных условиях и низкой концентрации паров, максимальная скорость используется только при высокой концентрации паров на кухне, например, во время жарки или использования гриля.

Примечание (относится только к универсальным вытяжкам): Конструкция универсальных вытяжек требует ручного изменения режима работы. Способ изменения показан на рисунке 8.

Примечание (относится только к телескопическим и встроенным вытяжкам): Телескопические и встроенные в шкаф вытяжки, работающие в режиме поглощения, требуют подсоединения трубы для оттока воздуха. Второй конец трубы направить на помещение, через нее будет выходить очищенный воздух.

Примечание: Подвесные вытяжки действуют только в режиме поглощения запахов.

ЧИСТКА И УХОД

Консервация
Регулярная очистка и консервация гарантируют надежную и продолжительную работу кухонной вытяжки. Особое внимание следует обратить на замену алюминиевых жироулавливающих и угольных фильтров в соответствии с рекомендациями производителей.

- Запрещается использовать сильно мокрые тряпочки или мочалки, а также мыть вытяжку под струей воды
- Запрещается использовать для очистки спиртосодержащие средства и растворители, поскольку они вызывают помутнение лакированной (нержавеющей) поверхности,
- Запрещается использовать агрессивные чистящие средства, особенно для чистки поверхностей из нержавеющей стали,
- Запрещается использовать жесткие тряпочки и мочалки.
- Рекомендуется чистить влажной тканью с применением нейтральных моющих средств.

Примечание: После того, как несколько раз помыть алюминиевый фильтр в посудомоечной машине, его цвет может измениться. Изменение цвета не означает неисправность или необходимость его замены.

Жироулавливающий фильтр
Жироулавливающий фильтр следует чистить один раз в месяц при нормальной работе вытяжки, в посудомоечной машине или вручную, применяя мягкое чистящее средство или жидкое мыло.
Демонтаж жироулавливающего фильтра показан на рисунке 5.
В некоторых моделях применяется акриловый фильтр. Его необходимо менять каждые 2 месяца или чаще в случаи исключительно интенсивного использования.

Угольный фильтр
Угольный фильтр применяется исключительно в случаях, когда вытяжка подсоединена к вентиляционному воздуховоду. Фильтры с активным углем поглощают запахи вплоть до полного насыщения. Такой фильтр нельзя ни мыть, ни регенерировать, его необходимо заменять, по крайней мере, один раз в 3-4 месяца или чаще, по мере загрязнения, если вытяжка работает исключительно интенсивно.

Демонтаж угольного фильтра показан на рисунке 6.

Освещение

Применять лампы накаливания / галогены / диодные модули с такими же параметрами, как лампочки заводской установки. Замена лампочки показана на рисунке 7. Если в данном руководстве нет этого рисунка, замену модуля освещения может произвести только авторизованный сервисный центр.

ГАРАНТИЯ, ПОСЛЕПРОДАЖНОЕ ОБСЛУЖИВАНИЕ

Гарантия

Правила гарантийного обслуживания изложены в гарантийном талоне. Производитель не отвечает за какой-либо ущерб, причиненный в результате ненадлежащего обращения с оборудованием.

Сервис

- Производитель оборудования рекомендует, чтобы все ремонтные и регулировочные работы выполнялись заводской сервисной службой или авторизованной сервисной службой производителя. Исходя из правил техники безопасности, не следует ремонтировать устройство самостоятельно.
- Ремонт, выполняемый лицами, не имеющими требуемой квалификации, может представлять серьезную опасность для пользователя устройства.
- Минимальный гарантийный срок на устройство, предлагаемое производителем, импортером или уполномоченным представителем, указан в гарантийном талоне.
- Устройство теряет свою гарантию в результате самовольной адаптации, изменений, нарушения пломб или других мер защиты оборудования или его частей, а также других самовольных вмешательств в оборудование, которые не соответствуют инструкции по эксплуатации.

Запрос на ремонт и помощь в случае неисправности

Если устройство требует ремонта, обратитесь в сервисный центр. Адрес сервисного центра и контактный телефон указаны в гарантийном талоне. Перед обращением необходимо подготовить серийный номер устройства, он указан на заводской табличке. Для удобства запишите его ниже:

Производитель свидетельствует

Настоящим производитель свидетельствует, что данный бытовой прибор отвечает основным требованиям нижеприведенных директив и требований

- **директива по низковольтному оборудованию 2014/35/EC,**
- **директива по электромагнитной совместимости 2014/30/EC**
- **директива по экологическому проектированию 2009/125/EC,**
- **требование „о безопасности низковольтного оборудования" ТР ТС 004/2011,**
- **требование „электромагнитная совместимость технических средств" ТР ТС 020/2011**

Прибор маркируется единым знаком обращения EAC, и на него выдан сертификат соответствия для предъявления в органы контроля за рынком.

Құрметті Тұтынушы,

Бүгіннен бастап күнделікті міндеттер анағұрлым жеңілденетін болады. Hansa Haushaltsgeräte құрылғысы – бұл айтарлықтай оңай пайдалану мен керемет тиімділіктің үйлесімі. Нұсқаулықты оқып шыққаннан кейін қызмет көрсету еш қиындық тудырмайды.

Зауыттан шығарылған жабдық қапталар алдында бақылау-сынау стендтерінде қауіпсіздік және атқарымдылық тұрғысынан мұқият тексерілді .

Дұрыс қызмет көрсетпеуінің алдын алу үшін ас үй сорғышын қосар алдында аталмыш пайдалану жөніндегі нұсқаулықпен мұқият оқып танысу керек. Нұсқаулықта көрсетілген нұсқауларды сақтау Сіздің плитаны дұрыс пайдаланбауыңыздың алдын алады. Нұсқаулықты сақтаған дұрыс және оны әрдайым қоластында болатын орындарда ұстаған жөн.

Төтенше жағдайлардың алдын алу үшін, жұмысты нұсқаулық бойынша бастаңыз.

Құрметпен

Hansa Haushaltsgeräte

ҚАУІПСІЗДІК ТЕХНИКАСЫ БОЙЫНША НҰСҚАУЛАР

- Сүзіндіні қолданар алдында, пайдалану бойынша осы нұсқауды зер салып оқыңыз
- Құрылғы тек тұрмыстық мақсатта ғана қолдануға арналған.
- Өндіруші құрылғы құрылымына қызметіне әсер етпейтін өзгерістерді енгізуге құқылы.
- Өндіруші осы нұсқаудағы ұсыныстарды қадағаламау нәтижесінже аспапты дұрыс пайдаланбаудан туындаған болуы мүмкін зақымдарға, жануға немесе өртке жауап бермейді.
- Асүй сүзіндісі асүй иістерін және булануын жою үшін қызмет етеді. Басқа да мақсаттар үшін қолдануға тыйым салынады.
- Бұру тәртібінде жұмыс істеп тұрған сүзіндіні, тиісті желдеткіш каналына қосу қажет (жану құрылғылары қосылған қаналушы ауа өткізгіштерге, түтіндіктерге немесе желдету шахталарына қосуға тыйым салынады). Сүзінді үшін ауаның сыртқа қайтуымен ауа өткізгішті орнату қажет. Ауа өткізгіштің ұзындығы (көбінесе Ø 120 мм-лік немесе 150 мм-лік құбыр) 4-5 м-ден артық болмауы тиіс. Ауа өткізгіш сіңіру режиміндегі телескопиялық және жиһаздық сіңіргіштерде де талап етіледі.
- Сорып алу тәртібінде жұмыс істейтін сүзінділер үшін белсендірілген көмірмен сүзгі орнату қажет. Осы жағдайда ауа сыртқа қайтарумен ауа өткізгішті орнату қажеттілігі жоқ, бірақ ауаны қайтаруды реттегіш құрастыру ұсынылады (тек ағынды сүзінді).
- Сүзінді желдеткіш жұмысының бірнеше жылдамдығынан біреуін таңдау мүмкіншілігімен тәуелсіз жарықпен және сүзінді желдеткішімен жабдықталған.

- Құрылғының нұсқасына байланысты сүзінді газ немесе электрлік плита үстінен вертикаль қабырғаларына (ағынды және жан-жақты сүзінділер); газ немесе электр плита үстінен төбесіне (аралдық сүзінділер); газ немесе электрлік плита үстінен вертикаль қабырғасына шкафқа (телескоптық немесе шкафқа салып қоятын) тұрақты құрастыру үшін арналған. Құрастыру алдында Сізбен сатып алынған сүзіндіні қабырға/төбе ұстай алатынына көз жеткізу қажет Сүзіндінің кейбір үлгілері өте ауыр.
- Электрлік плитаның үстінен құрылғыны құрастыру биіктігі өнім төлқұжатында көрсетілген (құрылғының техникалық ерекшілігі). Газ жабдықтарын орнату жөніндегі нұсқаулықта ұзақ қашықтық көрсетілген болса, бұны ескеру керек (1 суреті).
- Асүй сүзіндінің астында плитадан кастрөлді алу уақытында ашық отты ашық қалдыруға тыйым салынады, алаудың ең төмендігін реттеу керек. Қуаттың орынсыз шығынына және заттың қауіпті шоғырлауына келтіретін болғандықтан, ыдыс-аяқтардың шектен тыс шықпауы үшін алауды ескеріңіз.
- Үлкен мөлшерлі маймен немесе сарымаймен ас әзірлеу кезінде плитаны қараусыз қалдыруға болмайды. Қызған май немесе сарымай өздігінен тұтануы және сүзіндінінің жануына келтіруі мүмкін.
- Әр жолы тазалау, сүзгіні ауыстыру немесе жөндеу алдында қоректендіру көзінен сүзіндіні ажыратыңыз.
- Асүй сүзіндісіне арналған майтұтқы сүзгіні айына 1 рет тазалау қажет, себебі майға қаныққан сүзгі жеңіл тұтанылады.
- Сүзінді орнатылған жайда басқа электрлік емес аспаптарды пайдалану (мысалы, сұйық отындықта жұмыс істейтін пештер, қазандықтар, бойлер немесе ағынды су жылытқыштар), жеткілікті желдеткіштерді қамтамасыз ету қажет. Егер тоқты ажырату 0,004 мбар аспаған жағдайда ғана осы құрылғыларды орнату

орнында жану құрылғысы бөлме ауасына байланысты және сүзіндінің бір уақытта жұмыс істеуі кезінде пайдалану қауіпсіздігі мүмкін (иістерді сіңіргіш ретінде асүй сүзінділері қолданылса осы шарттар міндеттелмейді).

- Асүй сүзіндісіне білекпен тірелуге тыйым салынады.
- Сіңіргіш осы нұсқаулықта көрсетілген консервацияға қатысты нұсқауларды ұстана отырып, ішінен де, сыртынан да жиі (АЙЫНА БІР РЕТТЕН СИРЕТПЕЙ) тазартылуы тиіс. Сіңіргішті тазартуға және сүзгіштерді ауыстыруға қатысты қағидаттарды ұстанбау, өрт шығу қаупінің туындауына себеп болады.
- Электрлік сымында ақау болған жағдайда оны тек арнайы маманданған жөндеу шеберханасында алмастыру керек.
- Қос полюсті ажыратқыш немесе розеткадан электр өткізгішін созып тұру көмегімен қоректендіруші желіден аспапты ажырату мүмкіншілігін қамтамасыз ету қажет
- Балаларға және дене, мануальды және ақыл-ой мүмкіншілігі шектеулі тұлғаларға, олар оқытылғанға және аспапты пайдалану бойынша нұсқаумен таныстырылғанға дейін аспапты қолдануға рұқсат бермеңіз.
- Балалар ата-ананың қарауынсыз қалғанда, балалардың құрылғыны қолдана алмайтынына ерекше назар аудару қажет.
- Асүй сүзіндісінің зауыттық қалқаншасында көрсетілген қуатына желідегі қуаттың сәйкес келуіне көз жеткізіңіз.
- Сүзіндіні орнатар алдында электрлік қоректендірудің сымын тарқатып алу және түзету қажет.
- Орау материалдарын (полиэтиленды қаптар, пенопласт бөлшектері және т.б.) құрылғыны ашу үрдісі кезінде балалардан алыс ұстау керек.

- Сіңіргішті желілік қуат көзіне қосар алдында қуат кабелінің дұрыс орнатылғанын және монтаждау жұмыстары барысында сіңіргішпен ҚЫСЫЛМАҒАНЫН тексеріп алған жөн. Құрылғыны орнату аяқталғанға дейін электр желісіне қоспаңыз.
- Май ұстайтын алюминийлі сүзгіштері орнатылмаған сіңіргіштерді пайдалануға тыйым салынады.
- Ашық отты пайдаланумен сүзінді астында ас әзірлеуге қатаң тыйым (салынады).
- Пайдаланылған газды бұру үшін қажетті техникалық құралдарды және қауіпсіздік құралдарын қолдану саласында құзіретті жергілікті органдармен берілген ережелерді қатаң қадағалау керек.
- Осы нұсқауда көрсетілген соңына дейін бүркелмеген бұрамалар және бекітілмеген элементтер өмір және денсаулық үшін қауіптілік туындауы мүмкін
- Аспалы сіңіргіштер иістерді сіңіру режимінде ғана жұмыс істейді
- ЕСКЕРТУ! Бұрандаларды немесе бекіту құрылғысын осы нұсқауларға сәйкес орнатпау электрлік қауіптерге әкелуі мүмкін.
- Осы құрылғыны 8 және одан жоғары жастағы балалар, сонымен қатар шектеулі дене, сипап-сезу және ақыл-ой қабілеттері бар адамдар, жабдықты қолдануға тәжірибесі және білімі жоқ адамдар, егер олар үздіксіз бақылауда болған жағдайда немесе жабдықты қауіпсіз қолдану бойынша нұсқаулар алған және осы құрылғыны пайдаланумен байланысты ықтимал қауіптілік туралы құлақтандырылған жағдайда ғана, қолдануға болады. Балаларға аспаппен ойнауға болмайды. 8 жасқа дейінгі балаларға және құзыретті тұлғаның бақылауысыз аспапты тазалауға және оған техникалық қызмет көрсетуге болмайды.

ОРАУДАН АШУ

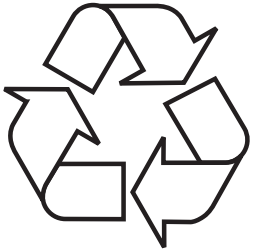

Құрылғыны тасымалдау кезінде зағымдалудан қорғау қарастырылған. Құрылғыны ашқаннан кейін орау элементтерін қоршаған ортаны ластамай жинаңыз.
Орау үшін қолданылған барлық материалдар, қоршаған ортаға зиянсыз 100% қайта өңделе алады, сәйкес символмен таңбалауға ие.
Назар аударыңыз! Орау материалдарын (полиэтиленды қаптар, пенопласт бөлшектері және т.б.) құрылғыны ашу үрдісі кезінде балалардан алыс ұстау керек.

ПАЙДАЛАНЫЛҒАН ҚҰРЫЛҒЫЛАРДЫ КӘДЕГЕ ЖАРАТУ

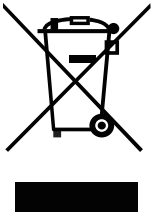

Осы құрылғы 2012/19/ЕС. Бұндай таңбалау бұл құрылғыны, пайдаланудан кейін басқа да тұрмыстық қалдықтармен бірге лақтыруға болмайтындығы жайлы ақпараттандырады.
Пайдаланушы құрылғыны қолданыста болған электрлі және электронды құрылғыларды жинаушыларға тапсыруға міндетті. Қалдықтарды жинаушылар, жинау пунктері, дүкендер және бөлімшелер бұл құрылғыны тапсыруға мүмкіндік беретін жүйені құрайды.
Пайдалануда болған электрлі және электронды құрылғы адам денсаулығына және қоршаған орта салдарына, бар болатын қауіпті құрылымды элементтерінен, сонымен қатар мұндай құрылғының қайта дұрыс жұмыс істемеуіне және қоймалануына қауіптіліктің алдын алуға бұл қаулы мүмкіндік береді.

ПАЙДАЛАНУ

Сіңіргішті басқару

Сіңіргішті басқару панелі 4-суретте көрсетілген және еске түсіру үшін төменде келтірілген:

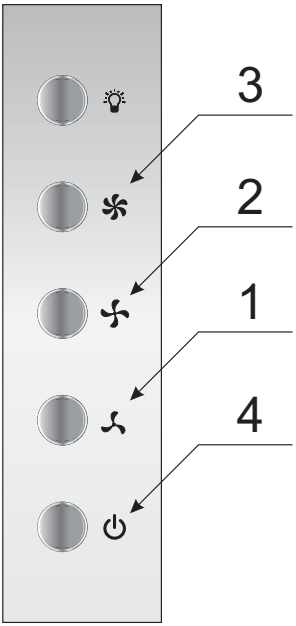

Басқару панелі түймелермен қамтылған (isostat).
Сүзіндіні қосу үшін, тиісті түймені басу арқылы төменде сипатталған жылдамдық режимдерінің бірін таңдаңыз:

1- Ең төмен жылдамдық. Осы жылдамдықты булардың онша көп емес мөлшерінде қолданыңыз.
2- Орташа жылдамдығы. Осы жылдамдықты булардың орташа мөлшерінде қолданыңыз, мысалы, бірнеше тағамды бір уақытта әзірлеген кезде.
3- Ең жоғары жылдамдық. Осы жылдамдықты булардың ең жоғары мөлшерінде, мысалы, қуырған кезде немесе грильде ас әзірлеген кезде.
4- Сүзіндіні сөндіру

Нышанымен 💡 белгіленген түйме жарықтандыруды қосуға немесе сөндіруге арналған. Сүзіндідегі жарықтандыру жылдамдық режиміне қарамастан жұмыс істейді.

Сорғыштың жұмысы туралы өзге маңызды ақпарат

Сіңіргіш-сүзгі ретіндегі жұмысы: Бұл нұсқада әдетте сүзілген ауа осы арнайы бейімделген саңылау арқылы орынжайға кері қайтарылады. Осы тәртіпте жұмыс істеу үшін бұрыштық сүзгі орнатылуы тиіс, сондай-ақ шығарушы ауа өткізгішті орнатуға кеңес беріледі (қолжетімдігі үлгіге байланысты, ең алдымен, сорғыш шкафтарда кездеседі).

Ауа шығару тәртібінде жұмыс істеу: Ауаны шығару тәртібінде асүй сүзіндісі арнайы ауа өткізгіш жәрдемімен жайдан сыртқа ластанған асүй ауасын шығарып тастайды Осы жағдайда сүзіндіден көмір сүзгісін шығарған дұрыс. Мамандандырылған дүкендерде сатып алуға болатын тиісті бекіту қапсырмаларымен және 150 мм немесе 120 мм диаметрлі иілгіш немесе пластикалық сала көмегімен ауаны шығару үшін тесікке сүзінді қосылады. Қосуды тек білікті мамандар ғана орындай алады.

Желдеткіштің жылдамдығы: Шағын және орта жылдамдық қалыпты шарттар және булардың төмен концентрациялауы кезінде қолданылады, максималды жылдамдық ас үйде булардың жоғары концентрациялауы кезінде ғана қолданылады, мысалы, қуыру немесе гриль қолдану уақытында.

Ескертпе (әмбебап сорғыштарға ғана қатысты): Әмбебап сорғыштардың құрылымы жұмыс тәртібін қолмен өзгертуді талап етеді. Өзгерту әдісі 8-суретте көрсетілген.

Ескертпе (телескоптық және кіріктірме сорғыштарға ғана қатысты): Шкафтағы телескоптық және салып қойылған сіңіру тәртібінде істейтін сүзінділер ауаның қайтуы үшін құбырды қосуды талап етеді. Құбырдың екінші соңғысын жайға бағыттаңыз, сол арқылы тазартылған ауа шығады.

Назар аударыңыз: Аспалы сорғыштар иістерді сіңіру тәртібінде ғана әрекет етеді.

ТАЗАРТУ ЖӘНЕ КҮТІМ

Консервациялау

Ұдайы тазалау және консервациялау асүй сүзіндісінің сенімді және жалғастыру жұмысына кепілденеді. Өндірушінің ұсыныстарына сәйкес алюминді май тұтқы немесе көмір сүзгілерін ауыстыруға ерекше назар аудару қажет.

- Қатты дымқыл шүберектерді немесе жөкелерді қолдануға, сонымен қатар суды сорғалатып сүзіндіні жууға тыйым салынады.
- Тазалау үшін спиртті және ерітінді құралдарын қолдануға тыйым салынады, себебі олар үстінің (тот баспайтын) лакталған лайлануды келтіреді.
- Тот баспайттын болаттан үстін тазалау үшін аггресивті жуу құралдарын қолдануға тыйым салынады.
- Қатты шүберектерді және, жөкелерді қолдануға тыйым салынады
- Бейтарап жуу құралдарын қолданумен ылғалды матамен тазалау ұсынылады.

Назар аударыңыз: Ыдыс жуу машинасында алюминді сүзгіні бірнеше рет жуғаннан кейін, оның түсі өзгеруі мүмкін. Түсті өзгерту жарамсыздықты немесе оны ауыстыру қажеттілігін білдірмейді.

Май аулағыш сүзгі

Май тұтқы сүзгісін жұмсақ жуу құралдарын немесе сұйық сабынды қолданумен ыдыс жуу машиналарында немесе қолмен сүзіндінің қалыпты жұмысы кезінде айына бір рет тазалау қажет.
Май тұтқы сүзгілерін бөлшектеу 5 суретте көрсетілген.
Кейбір үлгілерде акрилдық сүзгілер қолданылады. Жіті қолдану жағдайындаоны 2 айда немесе жиірек ауыстыру қажет.

Бұрыштық сүзгі

Көмір сүзгісі желдеткіш ауа өткізгішіне сүзінді қосылған жағдайда қолданылады. Белсендірілген көмір сүзгілері толық қанықтырғанға дейін иістерге шейін сіңіреді. Осындай сүзгіні жууға, регенациялауға болмайды, егер сүзінді жіті жұмыс істесе, ластану шарасы бойынша 3-4 айда бір рет немесе жиірек өте шарасы кезінде ауыстыру қажет.

Көмір сүзгісін бөлшектеу 6 суретте көрсетілген.

Жарықтандыру

Зауытты орнату шамдары сияқты қыздыру/галоген/диодты үлгілердегі шамдарды қолдану. Шамдарды ауыстыру 7 суретте көрсетілген. Егер осы нұсқаулықта ондай сурет болмаса, жарықтандыру модулін авторластырған сервистік орталық ғана ауыстыра алады.

КЕПІЛДІК, САТҚАННАН КЕЙІНГІ ҚЫЗМЕТ КӨРСЕТУ

Кепілдік

Кепілдік қызмет көрсету ережесі кепілдік талонында баяндалған. Өндіруші кір жуғыш машинасын тиісті түрде қолданбау нәтижесінде келтірілген қандай да бір залал үшін жауапкершілік тартпайды.

Сервис

- Жабдықты өндіруші барлық жөндеу және реттеу жұмыстарын өндірушінің зауыттық сервистік қызметінің немесе авторластырылған сервистік қызметінің орындауына кеңес береді. Қауіпсіздік ережелерін негізге ала отырып, құрылғыны өз бетінше жөндеуге болмайды.
- Құрылғыны қажетті біліктілігі жоқ тұлғалардың жөндеуі пайдаланушы үшін маңызды қауіп төндіруі мүмкін.
- Өндіруші, импорттаушы немесе уәкілетті өкілдің құрылғыға беретін ең аз кепілдік мерзімі кепілдік талонында көрсетілген.
- Құрылғы өз бетінше бейімдеу, өзгерістер енгізу, пломбаларды немесе басқа да жабдықтарды немесе оның бөліктерін қорғау шараларын бұзу, сондай-ақ пайдалану жөніндегі нұсқаулыққа сәйкес келмейтін жабдыққа өз бетінше араласу нәтижесінде өз кепілдігін жоғалтады.

Ақауланған жағдайда жөндеуге және көмекке өтінім білдіру

Егер құрылғыны жөндеу қажет болса, сервистік орталыққа жүгініңіз. Сервистік орталықтың мекенжайы және байланыс телефоны кепілдік талонда көрсетілген. Қолданудың алдында құрылғының сериялық нөмірін дайындау қажет, ол зауыттық тақтайшада көрсетілген. Ыңғайлы болу үшін оны төменде жазыңыз:

Өндірушінің мәлімдемесі

Осымен өндіруші тұрмыстық аспабының төмендегі көрсетілген негізгі талаптар мен басшылықтарына сәйкес келеді деп куәландырады;

- **төменвольтті жабдықтар директивасы 2014/35/EC,**
- **электромагниттік үйлесімділік директивасы 2014/30/EC,**
- **қоршаған ортаны жобалау директивасы 2009/125/EC,**
- **„төмен вольтты жабдықтардың қауіпсіздігі үшін" талап ТР ТС 004/2011,**
- **„техникалық құралдардың электромагниттік үйлесімділігі" талап ТР ТС 020/2011**

Аспап EAC сәйкестікті белгілсімен таңбаланады, және оған нарықты бақылау мекемелерге ұсынылатын сәйкестік сертификаты беріледі.

ძვირფასო კლიენტი

ამიერიდან ყოველდღიური მოვალეობები უფრო ადვილი იქნება, ვიდრე ოდესმე. Hansa Haushaltsgeräte არის გამოყენების განსაკუთრებული სიმარტივის და შესანიშნავი შესრულების კომბინაცია. ინსტრუქციების წაკითხვის შემდეგ, მოვლა პრობლემა არ იქნება.

ქარხნის მიერ გამოშვებული აღჭურვილობა საგულდაგულოდ შემოწმდება შეფუთვამდე უსაფრთხოებისა და ფუნქციონალურობისთვის საკონტროლო და სატესტო სკამებზე.

გთხოვთ, ყურადღებით წაიკითხოთ ინსტრუქციის სახელმძღვანელო მოწყობილობის ჩართვამდე. მასში მოცემული ინსტრუქციების დაცვა დაგიცავთ არასწორი მუშაობისგან. შეინახეთ სახელმძღვანელო ხელმისაწვდომ ადგილას, რათა საჭიროების შემთხვევაში ყოველთვის ხელთ იყოს.

მკაცრად დაიცავით ოპერაციული ინსტრუქციები, რათა თავიდან აიცილოთ უბედური შემთხვევები.

პატივისცემით

Hansa Haushaltsgeräte

უსაფრთხოების ინსტრუქცია

- გთხოვთ, ყურადღებით წაიკითხოთ ინსტრუქციის სახელმძღვანელო კაპოტის გამოყენებამდე
- მოწყობილობა განკუთვნილია მხოლოდ შიდა გამოყენებისთვის.
- მწარმოებელი იტოვებს უფლებას შეიტანოს ცვლილებები პროდუქტის დიზაინში, რომელიც არ იმოქმედებს მის მუშაობაზე.
- მწარმოებელი არ არის პასუხისმგებელი ამ სახელმძღვანელოს რეკომენდაციების შეუსრულებლობის შედეგად მოწყობილობის არასათანადო გამოყენების შედეგად გამოწვეულ შესაძლო დაზიანებაზე, ხანძრის ან ხანძრის გამო.
- სამზარეულოს გამწოვი გამოიყენება სამზარეულოს სუნისა და აორთქლების მოსაშორებლად. აკრძალულია სხვა მიზნებისთვის გამოყენება.
- ამოღების გამწოვი უნდა იყოს დაკავშირებული შესაბამის სავენტილაციო სადინართან (ის არ უნდა იყოს დაკავშირებული ჰაერსადენებთან, ბუხრებთან ან სავენტილაციო ლილვებთან, რომლებზეც დაკავშირებულია წვის მოწყობილობები). გამწოვი მოითხოვს საჰაერო სადინრის დამონტაჟებას ჰაერის გადინებით გარედან. ჰაერსადინრის სიგრძე (ყველაზე ხშირად მილი Ø 120 მმ ან 150 მმ) არ უნდა აღემატებოდეს 4-5 მ. ჰაერსადინარი ასევე საჭიროა ტელესკოპური და ავეჯის გამწოვებისთვის შთანთქმის რეჟიმში.
- გააქტიურებული ნახშირის ფილტრი უნდა დამონტაჟდეს აბსორბციულ რეჟიმში მომუშავე საწურისთვის. ამ შემთხვევაში არ არის საჭირო ჰაერსადინრის დაყენება ჰაერის გარედან გამოსასვლელად, მაგრამ რეკომენდირებულია ჰაერის გამოსასვლელი გიდის დაყენება (გამოიყენება ძირითადად სავენტილაციო სისტემასთან დაკავშირებულ გამწოვებში).
- კაპოტი აღჭურვილია დამოუკიდებელი განათებით და გამონაბოლქვი ვენტილატორით რამდენიმე ვენტილატორის სიჩქარის არჩევით.

- მოწყობილობის ვერსიიდან გამომდინარე, გამწოვი განკუთვნილია გაზის ან ელექტრო ღუმელის ზემოთ ვერტიკალურ კედელზე სტაციონარული დასაყენებლად (გამტარი და უნივერსალური გამწოვები); გაზის ან ელექტრო ღუმელის ზემოთ ჭერამდე (კუნძული გამწოვები); კაბინეტში ვერტიკალურ კედელზე გაზის ან ელექტრო ღუმელის ზემოთ (ტელესკოპური ან ჩაღრმავებული კაბინეტში). ინსტალაციამდე უნდა დარწმუნდეთ, რომ კედელი/ჭერი გაუძლებს თქვენ მიერ შეძენილ გამწოვს. ზოგიერთი დიაპაზონის გამწოვები ძალიან მძიმეა.
- ელექტრო ღუმელის ზემოთ მოწყობილობის დაყენების სიმაღლე მითითებულია პროდუქტის მონაცემთა ფურცელში (მოწყობილობის ტექნიკური სპეციფიკაცია). თუ გაზის მოწყობილობების სამონტაჟო ინსტრუქციებში უფრო დიდი მანძილია მითითებული, ეს მხედველობაში უნდა იქნას მიღებული (ნახ. 1).
- გაზქურიდან ტაფის ამოღებისას სამზარეულოს გამწოვის ქვეშ ღია ალის დატოვება აკრძალულია, მინიმალური ალი უნდა დაარეგულიროთ. დაარეგულირეთ ცეცხლი ისე, რომ ის არავითარ შემთხვევაში არ გასცდეს ჭურჭლის ფარგლებს, რადგან ეს იწვევს ენერგიის არასასურველ დაკარგვას და სითბოს საშიშ კონცენტრაციას.
- ბევრი ცხიმიანი ან ზეთიანი კერძების მომზადებისას გაზქურა არ უნდა დარჩეს უყურადღებოდ. ზედმეტად გახურებულმა ზეთმა ან ცხიმმა შეიძლება სპონტანურად აალდეს და გამოიწვიოს კაპოტი.
- გათიშეთ გამწოვი დენის წყაროდან ყოველ ჯერზე გაწმენდის, ფილტრის შეცვლამდე ან შეკეთებამდე.
- გაზქურის გამწოვისთვის ცხიმის ფილტრი გაწმინდეთ თვეში ერთხელ მაინც, რადგან ცხიმით გაჯერებული ფილტრი ძლიერ აალებადი ხდება.
- თუ ოთახში, სადაც ქუდი დამონტაჟებულია, გამოყენებული იქნება სხვა არაელექტრული მოწყობილობები (მაგ. ღუმელები, ნავთობზე მომუშავე ქვაბები, ქვაბები ან მყისიერი წყლის გამაცხელებლები), უზრუნველყოფილი უნდა იყოს ადეკვატური ვენტილაცია (ჰაერის მიწოდება). ამ მოწყობილობებისდამონტაჟებისადგილასგამწოვის

გამწოვისა და ოთახის ჰაერზე დამოკიდებული წვის მოწყობილობების ერთდროული ფუნქციონირება შესაძლებელია მხოლოდ იმ შემთხვევაში, თუ ვაკუუმი არ აღემატება 0.004 მბ-ს (ეს პირობა არ არის სავალდებულო, თუ გაზქურის გამწოვი გამოიყენება რეცირკულაციის რეჟიმში, როგორც სუნის შთამნთქმელი).

- აკრძალულია სამზარეულოს გამწოვზე იდაყვებით დაყრდნობა.
- გამწოვი ხშირად უნდა გაიწმინდოს, როგორც შიგნიდან, ასევე გარედან (თვეში ერთხელ მაინც, ამ სახელმძღვანელოში მოცემული ტექნიკური ინსტრუქციის შესაბამისად). გამწოვის გაწმენდისა და ფილტრების გამოცვლის მითითებების შეუსრულებლობამ შეიძლება გამოიწვიოს ხანძრის საშიშროება.
- თუ ელექტრო კაბელი დაზიანებულია, ის უნდა შეიცვალოს მხოლოდ სპეციალიზებულ სარემონტო მაღაზიამ.
- შესაძლებელი უნდა იყოს მოწყობილობის გამორთვა ქსელიდან ორპოლუსიანი გადამრთველის გამოყენებით ან ელექტრული კაბელის ამოღებით.
- არ დაუშვათ აღჭურვილობის გამოყენება ბავშვებისა და შეზღუდული ფიზიკური, მექანიკური და გონებრივი შესაძლებლობების მქონე პირების მიერ, რომლებსაც არ გააჩნიათ გამოცდილება და უნარები, გარდა იმ შემთხვევისა, როცა მეთვალყურეობის ქვეშ არიან ან სანამ არ გაივლიან ტრენინგს და გაეცნობიან მოწყობილობის ინსტრუქციის სახელმძღვანელოს.
- განსაკუთრებული ყურადღება უნდა მიექცეს იმის უზრუნველსაყოფად, რომ ბავშვებმა არ გამოიყენონ მოწყობილობა, როდესაც ისინი მშობლების მეთვალყურეობის გარეშე დარჩებიან.
- დარწმუნდით, რომ ქსელის ძაბვა ემთხვევა გაზქურის გამწოვზე მითითებულ ძაბვას.
- გამწოვის დაყენებამდე გახსენით და გაასწორეთ კვების კაბელი.
- შესაფუთი მასალები (პლასტმასის პარკები, პოლისტირონი და ა.შ.) უნდა ინახებოდეს ბავშვებისგან შორს.

- გამწოვის ქსელთან დაკავშირებამდე, თქვენ უნდა შეამოწმოთ, რომ დენის კაბელი სწორად არის დაყენებული და ის არ არის დაჭერილი ქუდის მიერ სამონტაჟო სამუშაოების დროს. არ დააკავშიროთ მოწყობილობა ქსელთან ინსტალაციის დასრულებამდე.
- აკრძალულია გამწოვის გამოყენება დამონტაჟებული ალუმინის ცხიმოვანი ფილტრების გარეშე.
- კატეგორიულად აკრძალულია კერძების მომზადება კაპოტის ქვეშ ღია ცეცხლის გამოყენებით (ფლამბე).
- ნარჩენი აირის ამოღებისთვის აუცილებელი ტექნიკური და უსაფრთხოების ზომების გამოყენების სფეროში მკაცრად უნდა იქნას დაცული კომპეტენტური ადგილობრივი ორგანოების მიერ გაცემული რეგულაციები.
- არასრულად დაჭიმული ხრახნები და შესაკრავები, როგორც ეს მითითებულია ამ სახელმძღვანელოში, შეიძლება საფრთხე შეუქმნას სიცოცხლეს და კიდურებს.
- შეკიდული გამწოვები მუშაობს მხოლოდ სუნის შთანთქმის რეჟიმში.
- ყურადღება! ხრახნებისა და შესაკრავების დაყენებამ, რომელიც არ შეესაბამება ინსტრუქციას, შეიძლება გამოიწვიოს ელექტროშოკი.
- კაპოტის ისე დაყენება, რომელიც არ შეესაბამება ამ სახელმძღვანელოს ნახატებსა და რეკომენდაციებს, იმოქმედებს მოწყობილობის ხარისხზე და ასევე შეიძლება გახდეს საჩივრის მიღებაზე უარის თქმის საფუძველი.
- ეს მოწყობილობა შეიძლება გამოიყენონ 8 წელზე უფროსი ასაკის ბავშვებმა, შემცირებული ფიზიკური, მანუალური ან გონებრივი შესაძლებლობების მქონე პირებმა და აღჭურვილობის გამოცდილების და ცოდნის ნაკლებობის მქონე პირებმა, იმ პირობით, რომ ისინი მუდმივად არიან ზედამხედველობით ან ინსტრუქციებით, თუ როგორ გამოიყენონ მოწყობილობა უსაფრთხოდ. და იცნობს მოწყობილობის გამოყენებასთან დაკავშირებულ რისკებს. არ დაუშვათ ბავშვებს მოწყობილობასთან თამაში. მოწყობილობის გაწმენდა და მოვლა არ უნდა განხორციელდეს 8 წლამდე ასაკის ბავშვების მიერ და კომპეტენტური პირის მეთვალყურეობის გარეშე.

შეფუთვა

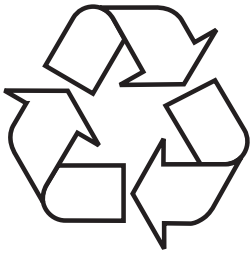

ტრანსპორტირებისას მოწყობილობა შეფუთულია და დაცულია ისე, რომ არ მოხდეს დაზიანება. შეფუთვის ამოღების შემდეგ, გთხოვთ, შეფუთვა მასალები ეკოლოგიურად სუფთა სახით დაამუშავოთ.
შესაფუთად გამოყენებული ყველა მასალა ეკოლოგიურად სუფთაა, ისინი სრულად გადამუშავდება და მონიშნულია შესაბამისი სიმბოლოთი.
ყურადღება! შესაფუთი მასალები (პლასტმასის პარკები, პოლისტიროლი და ა.შ.) უნდა ინახებოდეს ბავშვებისგან შორს.

გაცვეთილი აღჭურვილობის განადგურება

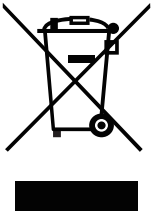

ეს მოწყობილობა მონიშნულია გადახაზული ბორბლიანი ურნის სიმბოლოთი ევროპული დირექტივის 2012/19/EU და პოლონეთის კანონის მიხედვით ელექტრო და ელექტრონული მოწყობილობების განადგურების შესახებ. აღნიშნული მარკირება გვამცნობს, რომ ამ სიმბოლოთი მონიშნული მოწყობილობები არ უნდა გადააგდოთ საყოფაცხოვრებო ნარჩენებთან ერთად. მომხმარებელი ვალდებულია გადასცეს ისინი ელექტრო და ელექტრონული აღჭურვილობის განადგურებით სპეციალიზირებულ კომპანიებს. ნარჩენებისა და გამოუყენებელი ელექტრომოწყობილობის ადგილობრივი შემგროვებელი პუნქტები, მაღაზიები და ადგილობრივი თვითმმართველობის ორგანიზაციები ქმნიან სისტემას, რომელიც შესაძლებელს ხდის ამ სახის ნარჩენების განადგურებას.
ელექტრო და ელექტრონული აღჭურვილობის ნარჩენების სათანადო დამუშავება ხელს უწყობს გარემოსა და ადამიანის ჯანმრთელობისთვის მავნე შედეგების თავიდან აცილებას, რაც დაკავშირებულია მათში საშიში ნივთიერებების შემცველობასთან და ასეთი პროდუქტების არასათანადო შენახვასა და დამუშავებასთან.

ექსპლუატაცია

ქუდის კონტროლი

კაპოტის მართვის პანელი ნაჩვენებია სურათზე 4, შეგახსენებთ, ის ასევე ქვემოთ მოცემულია:

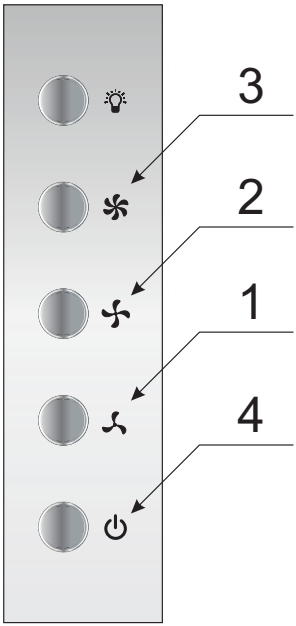

მართვის პანელი აღჭურვილია ღილაკებით (იზოსტატი).
კაპოტის ჩასართავად აირჩიეთ ქვემოთ აღწერილი სიჩქარის ერთ-ერთი რეჟიმი შესაბამისი ღილაკის დაჭერით:

1- მინიმალური სიჩქარე. გამოიყენეთ ეს სიჩქარე, როდესაც ორთქლის რაოდენობა არ არის ძალიან მაღალი.
2- საშუალო სიჩქარე. გამოიყენეთ ეს სიჩქარე, როდესაც ორთქლის რაოდენობა საშუალოა, მაგალითად, რამდენიმე კერძის ერთდროულად მომზადებისას.
3- მაქსიმალური სიჩქარე. გამოიყენეთ ეს სიჩქარე, როდესაც ორთქლი მაქსიმუმზეა, მაგალითად, შემწვარი ან გრილზე.
4- გამორთეთ კაპოტი

ღილაკი წარწერით 💡 გამოიყენება განათების ჩართვის ან გამორთვისთვის. კაპოტში განათება მუშაობს სიჩქარის რეჟიმის მიუხედავად.

Სხვა მნიშვნელოვანი ინფორმაცია ქუდის მუშაობის შესახებ

მუშაობს როგორც ფილტრის შთამნთქმელი: ოპერაციის ამ ვარიანტში, გაფილტრული ჰაერი უბრუნდება ოთახში ამ მიზნით ადაპტირებული ღიობების მეშვეობით. ამ რეჟიმის მუშაობისთვის საჭიროა ნახშირის ფილტრის დაყენება და რეკომენდირებულია გამონაბოლქვი სადინარი (ხელმისაწვდომობა დამოკიდებულია მოდელზე, რომელიც ძირითადად გვხვდება კვამლის კარადებში).

მუშაობა გამონაბოლქვი ჰაერის რეჟიმში: ამ რეჟიმში გაზქურის გამწოვი გამოწურავს სამზარეულოს დაბინძურებულ ჰაერს ოთახიდან გარედან სპეციალური სადინარში. ამ შემთხვევაში ამოიღეთ ნახშირის ფილტრი კაპოტიდან. გამწოვი უკავშირდება ჰაერის გასასვლელს 150 მმ ან 120 მმ დიამეტრის მოქნილი ან პლასტმასის შლანგით და შესაბამისი სამაგრი სამაგრებით, რომელთა შეძენაც შესაძლებელია სპეციალიზებულ მაღაზიებში. კავშირი შეიძლება განხორციელდეს მხოლოდ კვალიფიციური პერსონალის მიერ.

ვენტილატორის სიჩქარე: ყველაზე დაბალი და საშუალო სიჩქარე გამოიყენება ნორმალურ პირობებში და ორთქლის დაბალი კონცენტრაციით, ხოლო უმაღლესი სიჩქარე გამოიყენება მხოლოდ მაშინ, როდესაც სამზარეულოში ორთქლის მაღალი კონცენტრაციაა, მაგალითად, შემწვარი ან გრილის გამოყენებისას.

შენიშვნა (გამოიყენება მხოლოდ უნივერსალურ გამწოვებზე): უნივერსალური გამწოვების დიზაინი მოითხოვს მუშაობის რეჟიმის ხელით შეცვლას. ცვლილების მეთოდი ნაჩვენებია სურათზე 8.

შენიშვნა (გამოიყენება მხოლოდ ტელესკოპურ და ჩაშენებულ გამწოვებზე): ტელესკოპური და ჩაშენებული გამწოვები, რომლებიც მუშაობენ შთანთქმის რეჟიმში, საჭიროებენ მილის შეერთებას ჰაერის გადინებისთვის. მილის მეორე ბოლო ოთახისკენ მიმართეთ, მისი მეშვეობით გაწმენდილი ჰაერი გამოვა.

ყურადღება: შეკიდული გამწოვები მუშაობს მხოლოდ სუნის შთანთქმის რეჟიმში.

გაწმენდა და კონსერვაცია

ზრუნვა

რეგულარული გაწმენდა და მოვლა უზრუნველყოფს გამწოვის საიმედო და ხანგრძლივ მუშაობას. განსაკუთრებული ყურადღება უნდა მიექცეს ალუმინის ცხიმისა და ნახშირბადის ფილტრების შეცვლას მწარმოებლის რეკომენდაციების შესაბამისად.

- აკრძალულია ძალიან სველი ტილოების ან ტილოების გამოყენება, აგრეთვე კაპოტის გარეცხვა გამდინარე წყლის ქვეშ.
- არ გამოიყენოთ ალკოჰოლზე დაფუძნებული პროდუქტები ან გამხსნელები დასუფთავებისთვის, რადგან ისინი იწვევენ ლაქირებული (უჟანგავი) ზედაპირის დაბინდვას.
- არ გამოიყენოთ აგრესიული საწმენდი საშუალებები, განსაკუთრებით უჟანგავი ფოლადის ზედაპირებზე.
- არ გამოიყენოთ მყარი ქსოვილები ან სარეცხი ტილოები.
- რეკომენდებულია ნეიტრალური სარეცხი საშუალებების გამოყენებით ნესტიანი ქსოვილით გაწმენდა.

ყურადღება: ჭურჭლის სარეცხ მანქანაში ალუმინის ფილტრის რამდენჯერმე გარეცხვის შემდეგ შესაძლოა მისი ფერი შეიცვალოს. ფერის შეცვლა არ ნიშნავს გაუმართაობას ან მისი შეცვლის აუცილებლობას.

ცხიმიანი ფილტრი

ცხიმის ფილტრი უნდა გაიწმინდოს თვეში ერთხელ, გამწოვის ნორმალური ფუნქციონირებით, ჭურჭლის სარეცხ მანქანაში ან ხელით რბილი სარეცხი ან თხევადი საპნის გამოყენებით.
ცხიმოვანი ფილტრის ამოღება ნაჩვენებია სურათზე 5.
ზოგიერთი მოდელი იყენებს აკრილის ფილტრს. ის უნდა შეიცვალოს ყოველ 2 თვეში ან უფრო ხშირად განსაკუთრებული ინტენსიური გამოყენების შემთხვევაში.

ნახშირბადის ფილტრი

ნახშირბადის ფილტრი გამოიყენება მხოლოდ მაშინ, როდესაც გამწოვი უკავშირდება სავენტილაციო სადინარს. აქტიური ნახშირბადის ფილტრები შთანთქავს სუნს სრულ გაჯერებამდე. მათი გარეცხვა და რეგენერაცია არ შეიძლება, ისინი უნდა შეიცვალოს მინიმუმ 3 ან 4 თვეში ერთხელ ან უფრო ხშირად განსაკუთრებული ინტენსიური გამოყენების შემთხვევაში.

ნახშირბადის ფილტრის დემონტაჟი ნაჩვენებია სურათზე 6.

განათება

გამოიყენეთ ინკანდესენტური ნათურები / ჰალოგენები / დიოდური მოდულები იგივე პარამეტრებით, როგორც ქარხნულად დაყენებული ნათურები. ნათურის შეცვლა ნაჩვენებია სურათზე 7. თუ ეს მაჩვენებელი არ არის მოცემული სახელმძღვანელოში, განათების მოდულის შეცვლა მხოლოდ უფლებამოსილ სერვის ცენტრს შეუძლია.

გარანტია, გაყიდვის შემდგომი მომსახურება

გარანტია

საგარანტიო მომსახურების წესები მითითებულია საგარანტიო ბარათში. მწარმოებელი არ არის პასუხისმგებელი აღჭურვილობის არასათანადო მოპყრობით გამოწვეულ ზიანს.

სერვისის მოვლა

- აღჭურვილობის მწარმოებელი რეკომენდაციას უწევს, რომ ყველა შეკეთება და კორექტირება განხორციელდეს ქარხნის სერვისის განყოფილების ან მწარმოებლის ავტორიზებული სერვის ცენტრის მიერ. უსაფრთხოების მიზეზების გამო, თქვენ არ უნდა შეაკეთოთ მოწყობილობა თავად.
- არაკვალიფიციური პირების მიერ ჩატარებულმა შეკეთებამ შეიძლება სერიოზული საფრთხე შეუქმნას მოწყობილობის მომხმარებელს.
- მწარმოებლის, იმპორტიორის ან უფლებამოსილი წარმომადგენლის მიერ შემოთავაზებული მოწყობილობის მინიმალური საგარანტიო პერიოდი მითითებულია საგარანტიო ბარათში.
- მოწყობილობა კარგავს გარანტიას არასანქცირებული ადაპტაციის, მოდიფიკაციის, ლუქების გატეხვის ან მოწყობილობის ან მისი ნაწილების დასაცავად სხვა ღონისძიებების, აგრეთვე მოწყობილობის მუშაობაში სხვა არასანქცირებული ჩარევების შედეგად, რომლებიც არ შეესაბამება საოპერაციო ინსტრუქციებს.

შეკეთების მოთხოვნა და დახმარება გაუმართაობის შემთხვევაში

თუ მოწყობილობა საჭიროებს შეკეთებას, დაუკავშირდით სერვის ცენტრს. საგარანტიო ბარათში მითითებულია სერვის ცენტრის მისამართი და საკონტაქტო ტელეფონი. დაკავშირებამდე აუცილებელია გქონდეთ ხელმისაწვდომობა მოწყობილობის სერიული ნომერი, იგი მითითებულია სახელწოდების ფირფიტაზე. მოხერხებულობისთვის დაწერეთ ქვემოთ:

I dashur klient,

Nga tani e tutje, punët shtëpiake tuaja do të jenë më të lehta se kurrë më parë. Pajisja juaj elektroshtëpiake Hansa Haushaltsgeräte është jashtëzakonisht e lehtë për t'u përdorur dhe tepër efikase. Pas leximit të këtyre udhëzimeve të përdorimit, përdorimi i pajisjes elektroshtëpiake do të jetë i lehtë.

Para se të paketohej dhe dërgohej nga prodhuesi, pajisja u kontrollua tërësisht në lidhje me sigurinë dhe funksionalitetin.

Para përdorimit të pajisjes, ju lutemi lexoni me kujdes këto Udhëzime Përdorimi Duke ndjekur me kujdes këto udhëzime do të jeni në gjendje të shmangni probleme në përdorimin e pajisjes. Është e rëndësishme t'i ruani këto Udhëzime Përdorimi dhe t'i mbani në një vend të sigurt në mënyrë që të mund ti lexoni në çdo kohë.

Ndiqni këto udhëzime me kujdes për të shmangur aksidente të mundshme.

Sinqerisht

Hansa
Haushaltsgeräte

SHËNIME PËR SIGURINË

- Pajisja është parashikuar vetëm për përdorim shtëpiak.
- Prodhuesi rezervon të drejtën për të bërë ndryshime, të cilat nuk ndikojnë në funksionimin e pajisjes.
- Prodhuesi nuk mban përgjegjësi për ndonjë dëmtim ose zjarr të shkaktuar nga pajisja që rezulton nga mosrespektimi i udhëzimeve në këtë manual.
- Aspiratori është projektuar për të hequr aromat e gatimit. Mos e përdorni aspiratorin për qëllime të tjera.
- Lidhni aspiratorin që funksionon në modalitet nxjerrës me një tubacion ventilimi të përshtatshëm (MOS e lidhni aspiratorin me tubacionet e tymit ose gazit, të cilat janë në përdorim). Kërkon instalimin e tubacionit të nxjerrjes së ajrit në pjesën e jashtme. Gjatësia e tubacionit (zakonisht një tub me Ø 120 ose 150 mm) nuk duhet të jetë më e gjatë se 4-5 m. Duhet gjithashtu një tubacion për nxjerrjen e ajrit për aspiratorët teleskopikë dhe të mobiljeve.
- Aspiratori që funksionon në modalitet riqarkullimi të ajrit kërkon instalimin e një filtri me qymyr aktiv. Në këtë rast, instalimi i një kanali shkarkues nuk është i nevojshëm, megjithatë rekomandohet të instaloni një tregues të rrymës së ajrit. (vetëm aspiratorët oxhak).
- Aspiratori përmban ndriçim të pavarur dhe ventilator shkarkimi që mund të operohet në disa shpejtësi të ndryshme.
- Në varësi të llojit, aspiratori është projektuar të jetë përgjithmonë i bashkuar me një mur vertikal mbi një sobë me gaz ose elektrike (aspiratorë oxhak dhe universal); në tavan mbi një sobë me gaz ose elektrike (aspiratorë ishullorë); të

integruara në mobilje vertikale mbi një sobë me gaz ose elektrike (aspiratorë teleskopikë dhe të integruar). Para instalimit, sigurohuni që struktura e murit/tavanit të jetë mjaft e fortë për të varur aspiratorin. Disa aspiratorë janë shumë të rëndë.

- Për detajet e distancës së instalimit mbi një sobë elektrike ju lutemi referojuni fletës teknike të produktit Nëse udhëzimet e instalimit të sobës me gaz specifikojnë një distancë më të madhe, kjo duhet të merret parasysh (Fig. 1).
- Mos lini një flakë të hapur nën aspirator. Kur tenxheret hiqen nga soba, vendosni flakën minimale. Gjithmonë sigurohuni që flaka të mos shtrihet jashtë tenxheres, sepse kjo shkakton humbje të padëshiruar të energjisë dhe një përqendrim nxehtësie të rrezikshme.
- Kur gatuani me yndyrë, mbikëqyrni vazhdimisht tiganët, sepse yndyra e mbinxehur mund të ndizet.
- Shkëputni pajisjen para çdo pastrimi, duke zëvendësuar filtrin ose punën e riparimit.
- Filtri i yndyrave të aspiratorit duhet të pastrohet së paku një herë në muaj, sepse filtri i ngopur me yndyrë është i ndezshëm.
- Siguroni ventilim të përshtatshëm (rrjedhje ajri) në qoftë se në dhomë, krahas aspiratorit përdoren pajisjet e tjera të tilla si furra apo ngrohës me lëndë djegëse. Kur aspiratori funksionon njëkohësisht me pajisje djegëse që kërkojnë mjaft ajër të pastër në dhomë për të punuar si duhet, operimi i tyre i sigurt është i mundshëm nëse presioni rreth këtyre pajisjeve është një maksimum prej 0.004 mbar (kjo nuk zbatohet kur aspiratori përdoret si një filtër aromash)
- Mos u mbështesni mbi aspirator.
- Aspiratori duhet të pastrohet rregullisht si brenda ashtu dhe jashtë (TË PAKTËN NJË HERË NË MUAJ, duke ndjekur treguesit në lidhje me mirëmbajtjen e parashikuar në këtë manual).Mosrespektimi i rregullave në lidhje me pastrimin e aspiratorit dhe zëvendësimi i filtrave rezulton në rrezik zjarri.

- Nëse kordoni i rrymës është i dëmtuar duhet të zëvendësohet nga një qendër shërbimi e specializuar.
- Sigurohuni që është e mundur ta shkëputni pajisjen nga rrjeti elektrik duke hequr spinën ose duke e çaktivizuar çelësin bipolar.
- Kjo pajisje nuk synohet të përdoret nga personat (përfshirë fëmijët) me aftësi të kufizuara fizike, mendore ose ndijore apo nga persona të papërvojë ose të pa-familjarizuar me pajisjen, përveç nëse mbikëqyren ose pajtohen me udhëzimet që u komunikohen atyre nga personat përgjegjës për sigurinë e tyre.
- Duhet patur vëmendje e veçantë që fëmijët e pashoqëruar të mos përdorin pajisjen.
- Sigurohuni që voltazhi i treguar në tabelën përkatëse të korrespondojë me tensionin lokal të rrymës elektrike.
- Para përdorimit, zgjasni dhe drejtoni kordonin e rrymës.
- Materialet e paketimit (çanta, polietileni, polistireni, etj.) duhet të mbahen larg fëmijëve gjatë shpaketimit.
- Para se të lidhni aspiratorin me furnizimin me rrymë, gjithmonë kontrolloni që kordoni i rrymës të jetë instaluar siç duhet dhe të mos jetë bllokuar nga pajisja. Mos e lidhni pajisjen me rrjetin elektrik derisa montimi të ketë përfunduar.
- Mos e përdorni aspiratorin pa montuar filtrat e yndyrës prej alumini.
- Është rreptësisht e ndaluar të gatuani me flakë të hapur (flambë) nën aspirator.
- Gjithmonë duhet t'i përmbaheni rregullave të botuara nga autoritetet kompetente lokale në lidhje me kërkesat teknike dhe të sigurisë për nxjerrjen e tymrave.
- Mos-shtrëngimi i bulonave dhe lidhësve në përputhje me këto udhëzime mund të rrezikojë jetën dhe shëndetin.
- Aspiratorët e varut funksionojnë vetëm në modalitet qarkullimi të ajrit/thithjes së aromave

- Kjo pajisje mund të përdoret nga fëmijët e moshës 8 vjeç e lart ose nga persona me aftësi të kufizuara fizike, mendore ose shqisore apo nga ata që janë të pa përvojë ose të pafamiljarizuar me pajisjen, me kusht që të mbikëqyren ose të jenë udhëzuar se si ta përdorin pajisjen në mënyrë të sigurt dhe janë të familjarizuar me rreziqet që lidhen me përdorimin e pajisjes. Sigurohuni që fëmijët të mos luajnë me pajisjen. Pastrimi dhe mirëmbajtja e pajisjes nuk duhet të kryhen nga fëmijët përveç nëse nuk janë 8 vjeç ose më të mëdhenj dhe nën mbikëqyrjen e një personi kompetent.

SHPAKETIMI

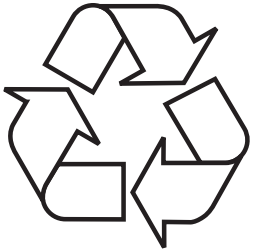

Gjatë transportit përdoret paketim mbrojtës për ta mbrojtur pajisjen nga çdo dëmtim. Pas shpaketimit, ju lutemi të flakni të gjitha elementet e paketimit në mënyrë që nuk shkakton dëme në mjedis.
Të gjitha materialet e përdorura për paketim të pajisjes nuk e ndotin mjedisin; ato janë 100% të ricikluesshme dhe janë shënuar me simbolin e duhur. E rëndësishme! Materialet e paketimit (çanta, polietileni, polistireni, etj.) duhet të mbahen larg fëmijëve gjatë shpaketimit.

FLAKJA E PAJISJES SË VJETËR

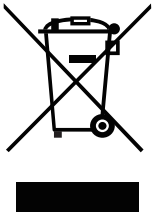

Në pajtim me Direktivën Evropiane 2012/19/BE. Kjo shenjë tregon se pajisja nuk duhet të hidhen së bashku me mbeturinat shtëpiake të tjera pasi të jetë përdorur.
Përdoruesi është i detyruar ta dorëzojë në qendrën e grumbullimit të mbeturinave që mbledh produktet elektrike dhe elektronike të përdorura. Mbledhësit, duke përfshirë pikat lokale të grumbullimit, dyqanet dhe departamentet e autoriteteve lokale ofrojnë skema riciklimi.
Trajtimi i duhur i produkteve elektrike dhe elektronike të përdorura ndihmon në shmangien e rreziqeve mjedisore dhe shëndetësore që rezultojnë nga prania e komponentëve të rrezikshëm dhe ruajtja dhe përpunimi i papërshtatshëm i këtyre produkteve.

PËRDORIMI

Komandat e aspiratorit

Paneli i Kontrollit paraqitet në Figurën 4, për referencë shfaqet edhe më poshtë:

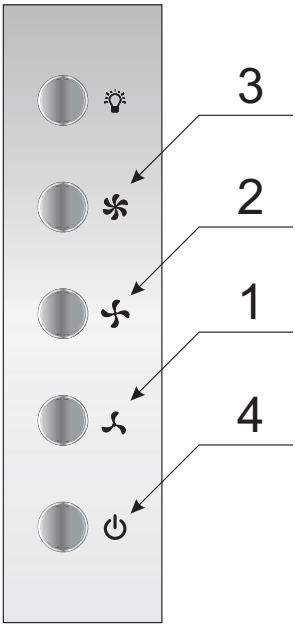

Paneli i kontrollit është i pajisur me butona (butona me sustë).
Për të ndezur aspiratorin, shtypni një nga butonat për të zgjedhur shpejtësinë e dëshiruar:

1- Shpejtësi e ulët. Përdoreni këtë shpejtësi kur gatuani pak ushqim me pothuajse aspak avuj.
2- Shpejtësi e mesme. Përdorni këtë shpejtësi kur gatuani në shumë enë njëkohësisht me volum mesatar avujsh.
3- Shpejtësi e lartë. Përdorni këtë shpejtësi kur skuqni ose tiganisni, me volum të madh avujsh.
⏻-Fikni pajisjen

Shtyp 💡 për të ndezur/fikur ndriçimin. Ndriçimi funksionon në mënyrë të pavarur nga aspiratori.

Informacione të tjera të rëndësishme në lidhje me funksionimin e aspiratorit

Funksionimi në modalitetin e qarkullimit të ajrit/filtrimit të aromave. Në këtë mënyrë, ajri i filtruar kthehet në dhomë përmes grykave. Instaloni filtrin me qymyr aktiv në këtë cilësim. Rekomandohet të instaloni treguesin e rrymës së ajrit (në dispozicion në varësi të modelit, kryesisht në aspiratorët oxhak).

Operimi i nxjerrjes së ajrit: Kur aspiratori operon në modalitetin e nxjerrjes, ajri shkarkohet jashtë nëpërmjet një tubacioni nxjerrës. Hiqni filtrin me qymyr aktiv në këtë cilësim. Aspiratori është i lidhur me grykën e daljes së ajrit nëpërmjet një tubacioni të ngurtë ose elastik me diametër 150 ose 120 mm dhe morseta të përshtatshme, të cilat duhet të blihen në një dyqan pjesësh mekanike. Pajisja duhet të instalohet nga një instalues i kualifikuar.

Shpejtësia e ventilatorit: Shpejtësia më e ulët dhe e mesme e ventilatorit përdoret në kushte normale dhe aroma më pak të forta, ndërsa shpejtësia maksimale përdoret vetëm kur aromat e gatimit janë shumë të forta, si gjatë tiganisjes ose pjekjes në skarë.

Shënim (aplikohet vetëm për aspiratorët universalë): Për shkak të modelit të aspiratorëve universalë ju duhet të ndryshoni manualisht modalitetin e funksionimit. Shihni Figurën 8 për udhëzime se si të ndryshoni modalitetin.

Shënim (aplikohet vetëm për aspiratorët teleskopikë dhe të integruar): Aspiratorët e integruar në mobilje dhe teleskopikë që veprojnë në modalitet të riqarkullimit të ajrit kërkojnë instalimin e tubacionit të shkarkimit. Skaji tjetër i tubacionit duhet të drejtohet në dhomë, pasi do të shkarkojë ajrin e filtruar.

Shënim: Aspiratorët e varut funksionojnë vetëm në modalitet qarkullimi të ajrit/thithjes së aromave

PASTRIMI DHE MIRËMBAJTJA

Mirëmbajtja

Mirëmbajtja dhe pastrimi i rregullt i pajisjes siguron funksionimin pa probleme të aspiratorit dhe zgjat jetëgjatësinë e përdorimit. Sidomos sigurohuni që filtri i yndyrës dhe filtri me qymyr aktiv të zëvendësohen sipas rekomandimeve të prodhuesit.

- Të mos përdoret pëlhurë, sfungjer i qullur ose rrymë uji.
- Të mos përdoret tretës ose alkool, pasi mund të dëmtojnë sipërfaqet e lyera me vernik.
- Të mos përdoren substanca kaustike, sidomos për pastrimin e çelikut të pandryshkshëm.
- Të mos përdoret pëlhurë e ashpëruar ose gërryese.
- Rekomandohet përdorimi i një leckë të lagur dhe një detergjenti neutral.

Shënim: Pas disa larjeve në pjatalarëse, ngjyra e filtrit prej alumini mund të ndryshojë. Ndryshimi i ngjyrës nuk tregon papastërti ose domosdoshmëri për ta ndryshuar atë.

Filtri i yndyrës

Për funksionimin normal të aspiratorit, filtri i yndyrës prej alumini duhet të pastrohet çdo muaj në pjatalarëse ose me dorë duke përdorur një detergjent të butë apo sapun të lëngët.

Çmontimi i filtrit të yndyrës prej alumini paraqitet në Figurën 5.

Filtri akrilik përdoret në disa modele. Ky filtër duhet të zëvendësohet të paktën një herë në dy muaj ose më shpesh nëse pajisja përdoret intensivisht.

Filtri me qymyr aktiv

Filtri me qymyr përdoret vetëm kur aspiratori nuk është i lidhur me gypin e ventilimit. Filtri me qymyr aktiv mund të thithë aromat deri sa të ngopet. Filtri me qymyr nuk është i përshtatshëm për larje ose rigjenerim dhe duhet të zëvendësohet të paktën një herë në 3-4 muaj ose më shpesh nëse pajisja përdoret intensivisht.

Çmontimi i filtrit të qymyrit paraqitet në Figurën 6.

Ndriçimi

Përdorni modulet me ndriçim inkandeshent/halogjen/LED të të njëjtit specifikim si ato të instaluara nga fabrika. Shihni Figurën 7 për detaje se si të zëvendësohen dritat. Nëse nuk ka një figurë të tillë në këtë manual, ju lutemi të kontaktoni me shërbimin e autorizuar për të zëvendësuar modulin e ndriçimit.

GARANCIA DHE SHËRBIMI PAS SHITJES

Garancia

Shërbimi i garancisë siç deklarohet në kartën e garancisë. Prodhuesi nuk mban përgjegjësi për ndonjë dëmtim të shkaktuar nga përdorimi jo i duhur i produktit.

Prodhuesi rekomandon që të gjitha riparimet dhe rregullimet të kryhen nga Tekniku i Shërbimit të Fabrikës ose Pika e Autorizuar e Prodhuesit. Riparimet duhet të kryhen vetëm nga një teknik i kualifikuar.

Deklarata e prodhuesit

Nëpërmjet kësaj prodhuesi deklaron që ky produkt i plotëson kërkesat e direktivave evropiane të mëposhtme:

- **Direktiva e Tensionit të Ulët 2014/35/EC**
- **Direktiva e Përputhshmërisë Elektromagnetike (EMC) 2014/30/EC**
- **Direktiva ErP 2009/125/EC**
- **Direktiva RoHS 2011/65/EC**

dhe në këtë mënyrë është shënuar me simbolin CE dhe është pajisur me deklaratë të përputhshmërisë të vënë në dispozicion të rregullatorëve të tregut.

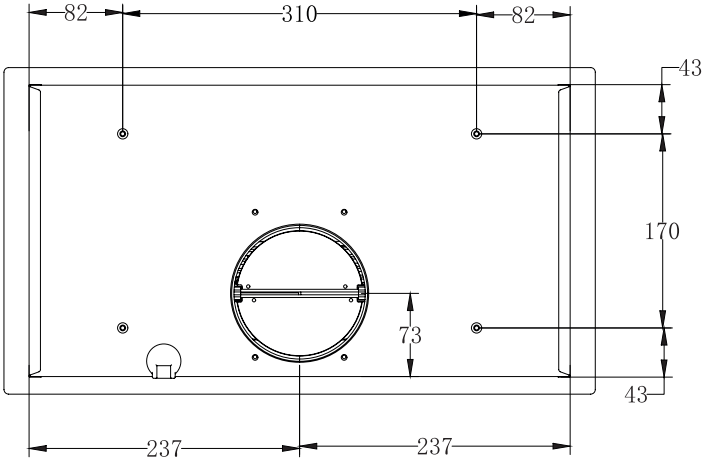
82
310
82
43
170
73
43
237
237

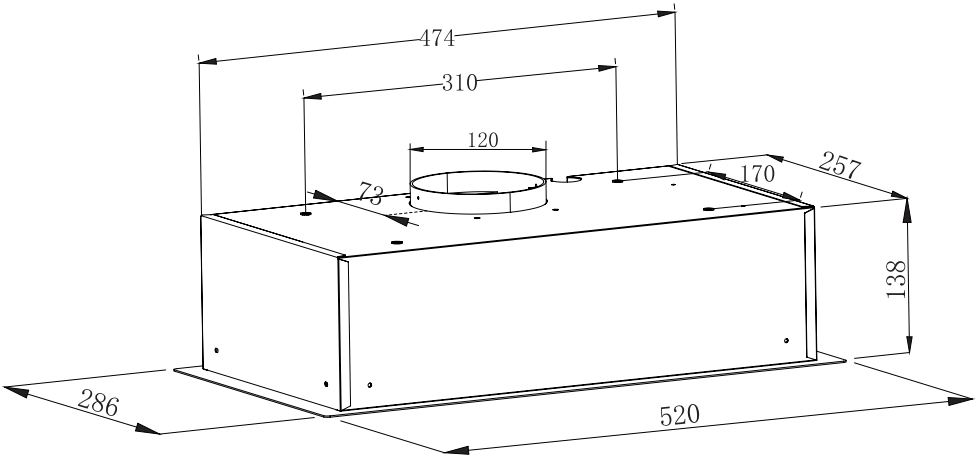
474
310
120
73
170
257
138
286
520

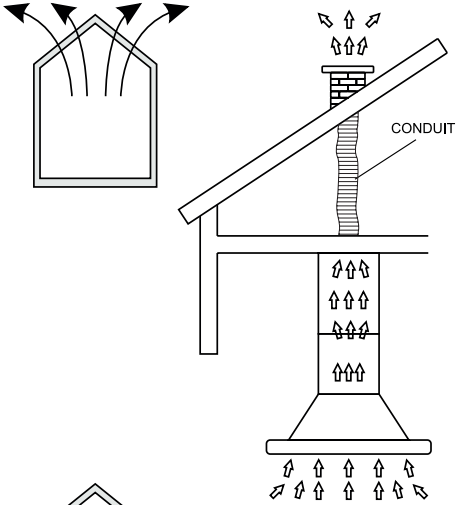
CONDUIT

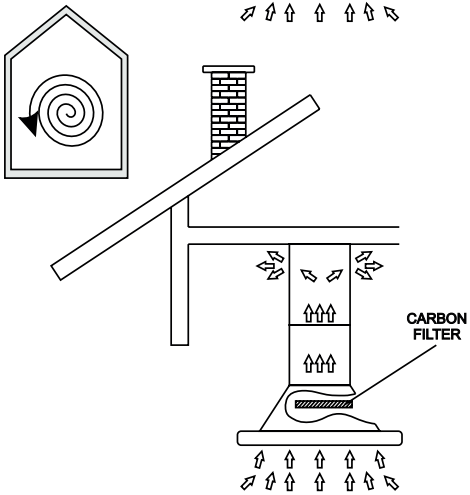
CARBON
FILTER

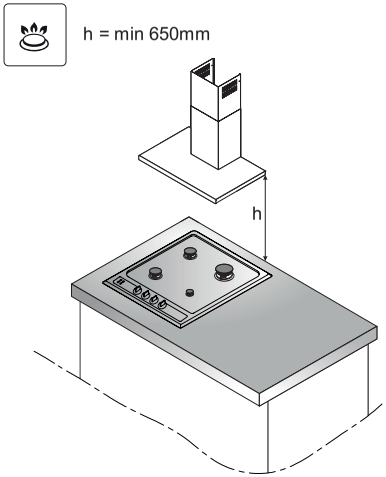
h = min 650mm
h

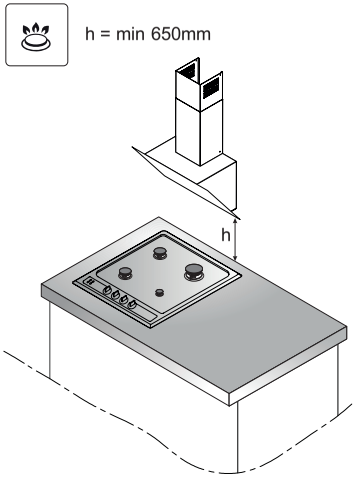
h = min 650mm
h

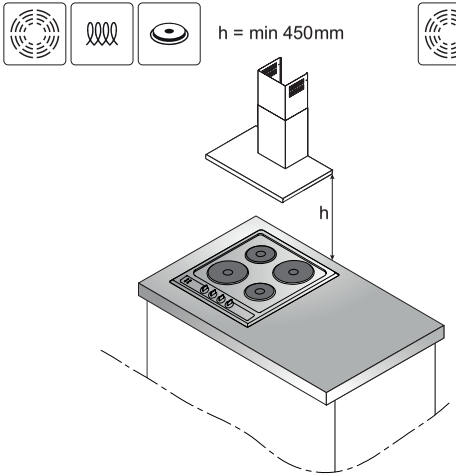
h = min 450mm
h

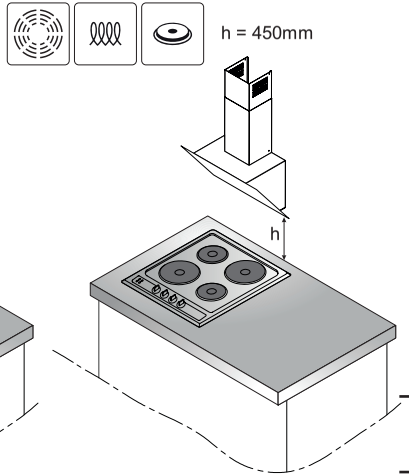
h = 450mm
h

1

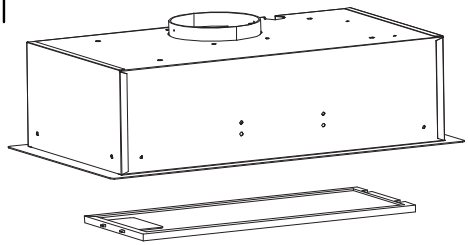

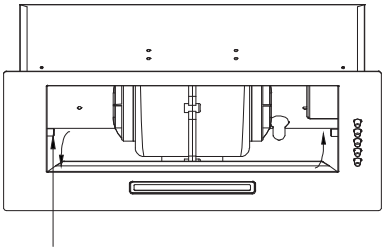
take out the two screws anti-clockwise by hand

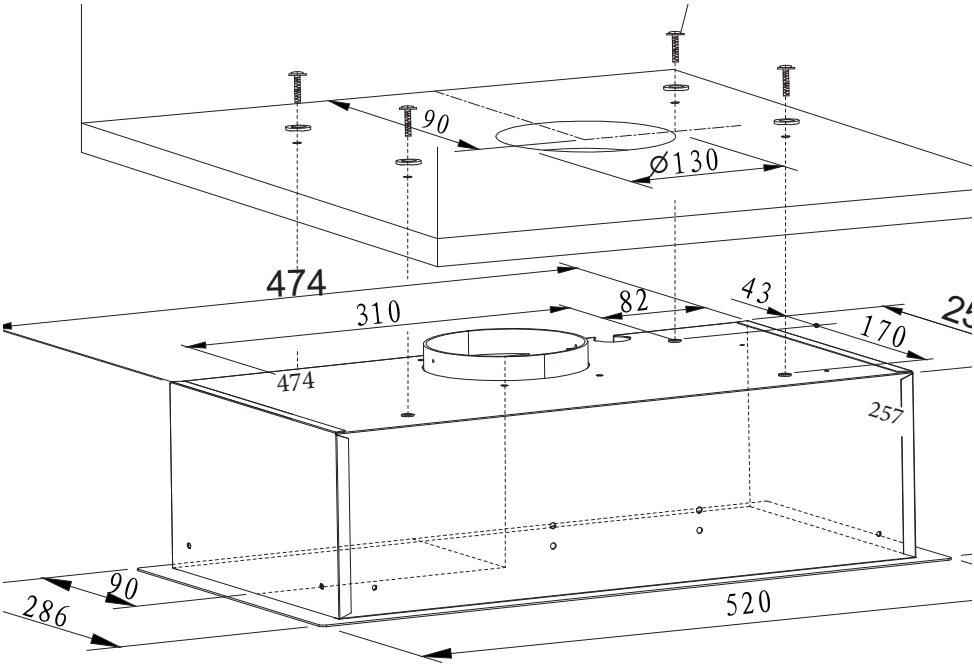
90
Ø130
474
310
82
43
170
474
257
90
286
520

3

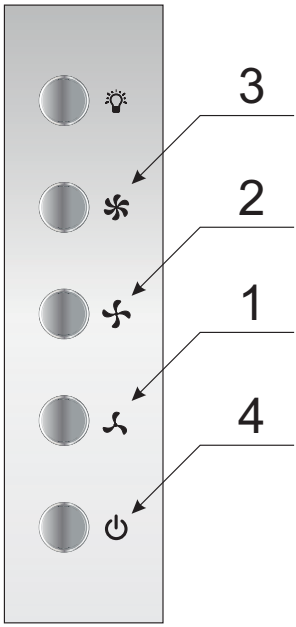

4

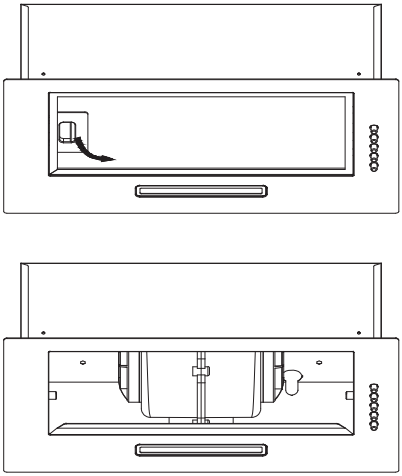

5

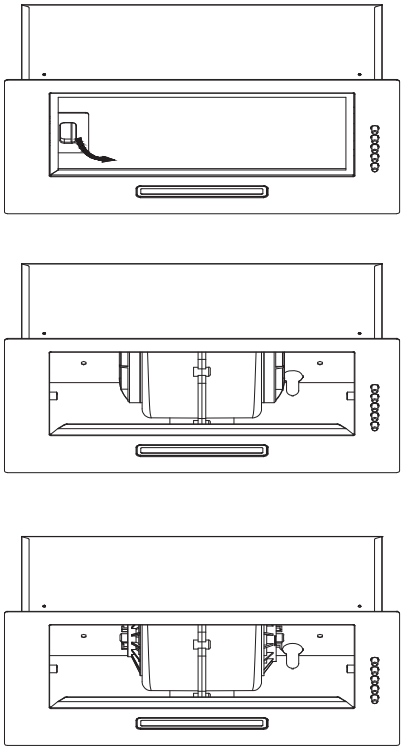

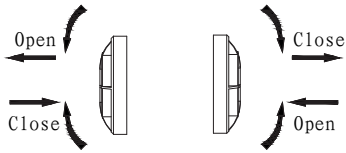

6

Компания изготовитель

Амика С.А., Польша, 64-510 Вронки, ул. Мицкевича, 52
Тел. +48 67 25 46100, факс +48 67 25 40 320

Amica S.A., ul. Mickiewicza 52, 64-510 Wronki
tel. 67 25 46 100, fax 67 25 40 320

Сделано в Китае